提升机系列

■L-25B规格

型　号	L-25B-A/B
可适用料车（标准）	W-201（200ℓ）
最大加载量	240kg（毛重）
动力	3相 200V 1.5kW（制动电动机）
上升速度	3.6/4.3m/min（50/60Hz）
排出时料车底部的角度	45°

■L-25B提升高度／机器重量

项　目	外形图H1（mm）	外形图H2（mm）	外形图H3（mm）	机器重量（kg）
提升规格		1～9		
A	2426	1760～1360	1683～1283	390
B	2826	2160～1760	2083～1683	420

L-25B外形图

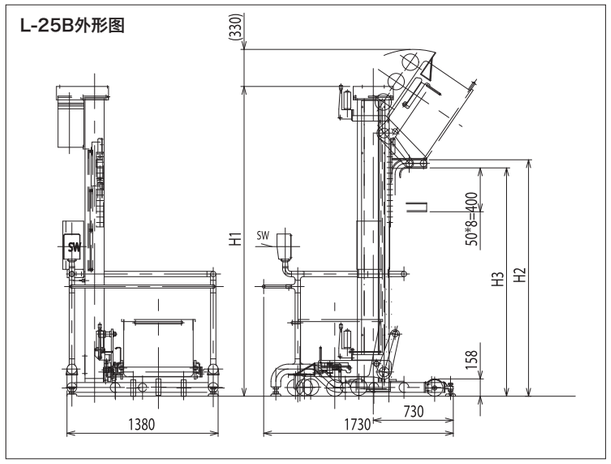

■L-64规格

型　号	L-64-A/B
可适用槽子(标准)	W-061（60ℓ）
最大加载量	60kg（毛重）
动力	3相 200V 0.4kW（制动电动机）
上升速度	4.7/5.7m/min（50/60Hz）
排出时槽子底部的角度	54°

■L-64提升高度／机器重量

项　目	外形图H1（mm）	外形图H2（mm）	机器重量（kg）
提升规格		1～9	
A	2460	1880～1480	220
B	2860	2280～1880	230

L-64外形图

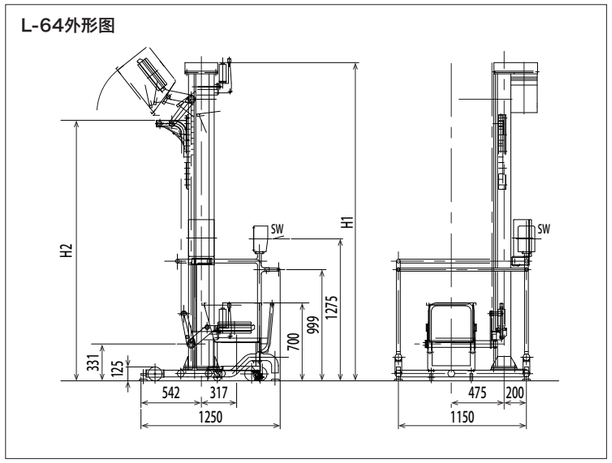

挑战「完美」 代　理　商 Agent:
Challenging "Perfection"
日本キャリア 株式会社日本伽利亚工业
NIPPON CAREER INDUSTRY CO., LTD.

邮编791-8043 日本爱媛县松山市东垣生町980-5 Tel:+81-89-973-6311 Fax:+81-89-973-6353
980-5 Higashihabu-cho, Matsuyama-city, Ehime, 791-8043, JAPAN Tel:+81-89-973-6311 Fax:+81-89-973-6353

E-mail:eigyou@nippon-career.co.jp
http://www.nippon-career.co.jp

为了制品的改良有可能在没有事先预告的情况下进行变更，敬请谅解。

2020.9改訂

高效率的机械是优美

Being efficient makes it stylish

提升机

日本キャリア

L-25B

L-64

L-25B

日本伽利亚工业
提升机
目录

注重安全的设计，维修也容易

料车专用的提升机实现加工作业的省力化。丰富的款式能对应各种各样的作业工序。

日本伽利亚工业 提升机系列

料车提升机 L-25B / 提升机 L-64

坚固螺丝与特厚螺母保证安全，耐久性也出众。
制动电动机能够确保正确的停止位置。

料车提升机 L-25B

最大加载量240kg

- 电机对螺丝轴平行搭载，因此机器的高度比旧型号低330㎜。
- 料车的提升能设定为50㎜间隔9个阶段。
- 装有螺丝部分注油装置。润滑脂泵直接向螺母注油。
- 使用的润滑脂用于食品制造机器（H1级）。
- 装有逆相检测装置。能够防止启动时倒转为原因的事故。
- 在上升途中停止时会保持该位置不会下降。

优化卫生性

圆管构成的设计，
便于清洗机器和地面。

提升机 L-64

最大加载量60kg

料车提升机共有12个款式

※提升机共有4个款式

设置方式

M :左操作箱有轮子

MR:右操作箱有轮子

【Mounting】 □ - 【Height】□ 【Lifer height adjustment】□

- F :Operation panel on left without caster
- FR:Operation panel on right without caster
- M :Operation panel on left with caster
- MR:Operation panel on right with caster
- S :Operation panel on left floor secured
- SR:Operation panel on right floor secured

【Height】
- A:2,426mm
- B:2,826mm

【Lifer height adjustment】
- 1～9 levels

特点

- 安全锁紧螺母能够防止螺母磨耗为原因的料车落下。
- 装有料车位置确认感应器。
- 装有紧急停止按钮。
- 装有低电压控制电路。
- 装有锁定开关。

Operation panel

Low voltage control circuit

Wagon position sensor

Safety lock nut【during operation】

In the event the nut wears out and loses its threads, the tapered bottom of the nut comes in contact with the safety lock, causing the nut to grip the screw shaft and lock in place, thus preventing the wagon from falling.

※During normal operation, the safety lock nut mechanism rotates freely, preventing abrasion of the system.

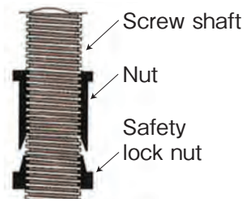

定制规格

我们还支持与原材料，输入目的地的机器形状和客户自身安全标准相对应的定制规格。

安全防护改造

液体规格

带辅助料斗