NIPPON CAREER

NIPPON CAREER
AXY-201
CATALOG

AXY-201

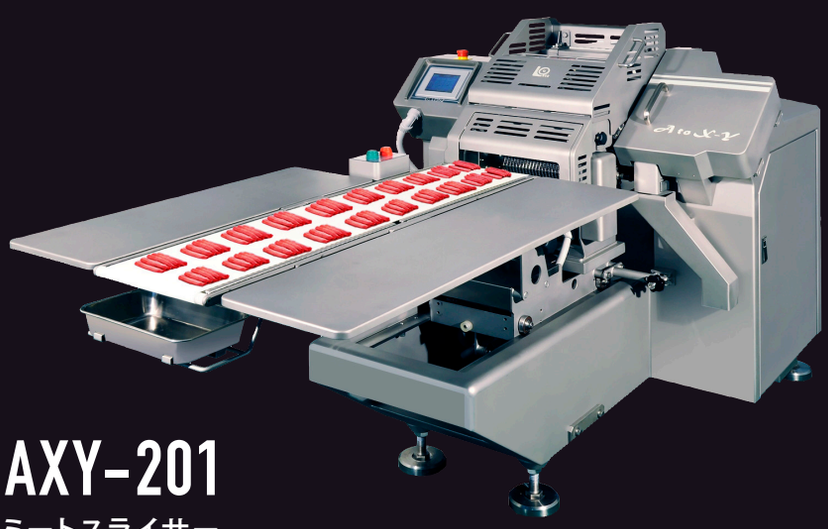

AXY-201

ミートスライサー

シリーズ最小設計の
鱗列スライサー

❶商品力が飛躍的に向上

- 運転中のバンドナイフを自動で研磨・洗浄し、一定の厚みときれいな切断面を持続します
- チルド温度帯の柔らかい肉もテンパリング不要。安定したスライスが可能です
- オプションの斜め切りカセットをつければ、外バラやインサイド、豚トロのような薄い原料を斜めにカットできます

❷圧倒的な原料歩留まり

- 個々の原料のつなぎ目付近でも確実にスライス。原料の端から端まで無駄にしません
- ハサミ作用でしっかりスライス。引きちぎったような屑の発生を許しません

❸収益性を加味した稼動効率

- 原料の連続投入が可能。スライスした肉がコンベア状に安定して整列されるため、マシンを止めずに作業を続けることができます。また、タッチパネルで操作が簡単。工具を使わず分解洗浄も可能です

［仕様］

機種名		ミートスライサー
型式		AXY-201
スライス方式		肉載部上下往復揺動
切断刃の種類		バンドナイフ(ストレート刃)
肉送り方式		肉押さえ板とベルトコンベアによる強制送り
切断可能材料寸法(㎜)	仕切り有	W:95(2列)×H:20～100×L:600
	仕切り無	W:200×H:20～100×L:600
スライス厚み(㎜)		1～25
スライス可能品温(℃)		-1℃～+5℃(適温+2～+3℃) ※1
スライス回数		40～70回／分(5回間隔)
原料供給		連続可
刃の研磨		間欠自動研磨装置付き
刃の洗浄		水・エアー混合噴き付け式(スクレーパ付)
動力		AC200V 1.44kW
電源容量		三相200V 20A
エアー圧・量		0.5MPa以上1.0MPa以下 260L／分
水		一般水道圧程度(0.2MPa以上)
機械の大きさ(㎜)		W1,080×L2,270×H1,240
機械の重量(kg)		570
オプション		サイドテーブル

※1／温度は目安です。材料肉の硬さ、形状、肉質、厚み等により異なります。

［寸法図］

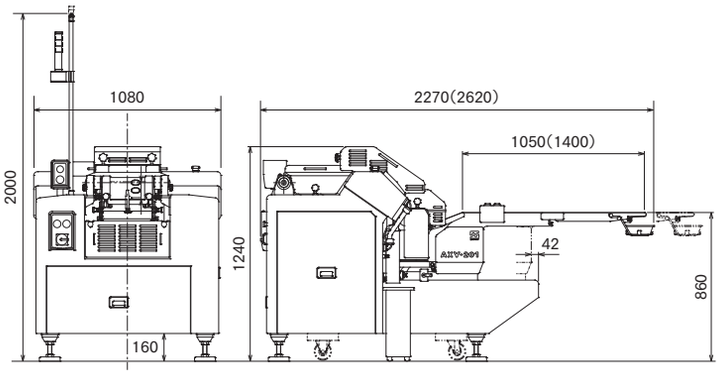

［オプション］着脱式斜めスライス装置

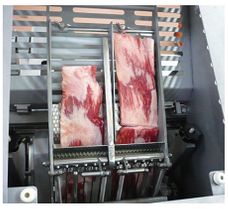

型式名	AXY-201N
切断可能材料寸法(㎜)	W:85(2列)×H:10～25×L:500
スライス角度	55度固定
スライス回数(回/分)	40～70 (5回間隔で増減)
原料供給	連続可
装置の重量(kg)	10

「完璧」に挑戦する
Challenging "Perfection"
株式会社日本キャリア工業
NIPPON CAREER INDUSTRY CO., LTD.

取 扱 店 Agent:

本社 〒791-8043 愛媛県松山市東垣生町980番地5
TEL:(089)973-6311(代) FAX:(089)973-6353
980-5 Higashihabu-cho,Matsuyama-city,Ehime,791-8043,Japan
Phone:089-973-6311 FAX:089-973-6353

E-mail:career@nippon-career.co.jp http://www.nippon-career.co.jp

製品改良のため連絡なしに変更する場合があります。ご了承ください。

Ver.2022.06