# リフターシリーズ

## L-25C仕様

| 型　式 | L-25C |
|---|---|
| 適用コンテナ(標準) | W-201(200ℓ) |
| 積載荷重 | 240kg(グロス) |
| 動力 | 3相 200V 1.5kW(ブレーキ付) |
| 上昇速度 | 3.6/4.3m/min(50/60Hz) |
| 放出滑り角 | 45° |

### L-25C揚程寸法・機械重量表

| 項　目 | H1mm | H2mm | H3mm | 機械重量kg |
|---|---|---|---|---|
| 組立・高さ仕様 | | 1～9 | | |
| A | 2426 | 1760～1360 | 1683～1283 | 390 |
| B | 2826 | 2160～1760 | 2083～1683 | 420 |
| C | 3226 | 2560～2160 | 2483～2083 | 450 |

### [寸法図]L-25C

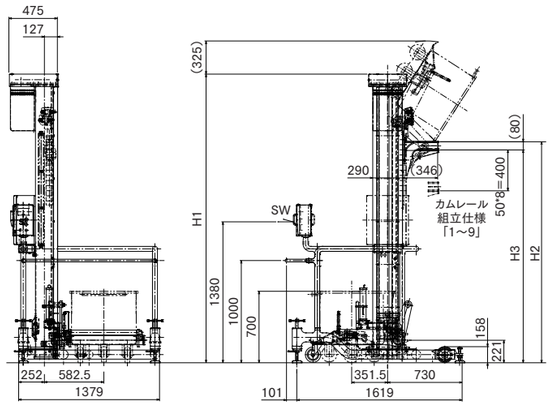


## L-64仕様

| 型　式 | L-64 |
|---|---|
| 適用コンテナ(標準) | W-061(60ℓ) |
| 積載荷重 | 60kg(グロス) |
| 動力 | 3相 200V 0.75kW(ブレーキ付) |
| 上昇速度 | 4.7/5.7m/min (50/60Hz) |
| 放出滑り角 | 54° |

### L-64揚程寸法・機械重量表

| 項　目 | H1mm | H2mm | H3mm | 機械重量kg |
|---|---|---|---|---|
| 組立・高さ仕様 | | 1～9 | | |
| A | 2460 | 1998～1598 | 1880～1480 | 220 |
| B | 2860 | 2398～1998 | 2280～1880 | 230 |

### [寸法図]L-64

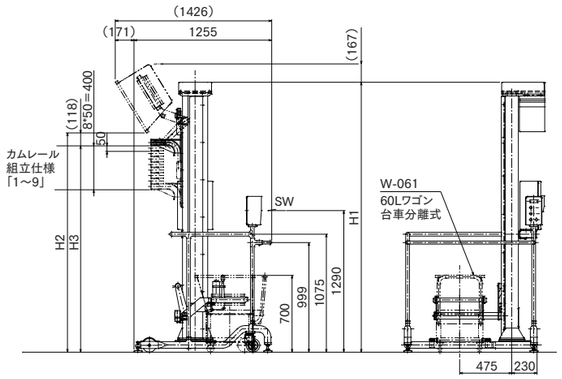



「完璧」に挑戦する
Challenging "Perfection"
株式会社日本キャリア工業
NIPPON CAREER INDUSTRY CO., LTD.
日本キャリア

本社　〒791-8043 愛媛県松山市東垣生町980番地5
TEL:(089)973-6311(代) FAX:(089)973-6353
980-5 Higashihabu-cho,Matsuyama-city,Ehime,791-8043,Japan
Phone:089-973-6311 FAX:089-973-6353


取 扱 店 Agent:



NIPPON CAREER

NIPPON CAREER
LIFTER
CATALOG

LIFTER

リフター

# LIFTER

## L-25C / L-64

# 安全重視設計、容易なメンテナンス

ワゴン車専用の昇降機「リフター」で食品加工を省力化。ネジ軸による昇降で高い安全性を確保します。

## リフターラインナップ

### ワゴンリフター L-25C/リフトマン L-64

**安全設計重視の強固なネジ式。特殊肉厚ナットで耐久性も抜群です。**
**ブレーキ付モーターの採用で正確な停止位置が得られます。**

ワゴンリフター
**L-25C**
最大荷重240kg

- ネジ軸にモーターを平行搭載しているので機械全高が低くなっています(従来比–330mm)
- 揚程設定が50mmピッチで9段階調節可、簡単に変更できます
- ネジ部注油装置付。ナット部へ直接注油するカートリッジ式オートグリスター(グリスポンプ)で給油が簡単確実です
- 使用グリスは食品製造機械用(H1グレード)です
- 逆相検出装置付で始動時の逆転によるトラブルを防止します
- 上昇途中で停止させた際はその位置を維持し、降下することはありません

**サニタリー性アップ**
丸パイプ式の足周りで清掃が簡単です。

リフトマン
**L-64**
最大荷重60kg

**ワゴンリフター L-25Cは豊富な18タイプ**
※リフトマンL-64は4タイプ

| [据付仕様] | | [高さ仕様] | [カムレール組立仕様] |
|---|---|---|---|
| □ | – | □ | □ |
| F :左勝手固定式 | | A :2,426mm | 1 ～ 9 段階 |
| FR :右勝手固定式 | | B :2,826mm | |
| M :左勝手移動式 | | C :3,226mm | |
| MR :右勝手移動式 | | | |
| S :左勝手フロアー設置式 | | | |
| SR :右勝手フロアー設置式 | | | |

## 特長

- ナットが摩耗しても安全ロックナットが働き、ワゴンの落下を防止
- ワゴン位置確認センサー付
- 非常停止スイッチ付
- 低電圧制御回路付
- ロックアウトスイッチ付

操作スイッチボックス

低電圧制御回路

ワゴン位置確認センサー

### 安全ロックナット[作動時]

ナットが摩耗してネジ山がなくなると、ナット下端のテーパ部が安全ロックに乗り上げ、ネジ軸を抱き締めてロック状態にしてワゴンの落下を防止します。

※安全ロックナットは普段はフリーで回転しているので摩耗することはありません

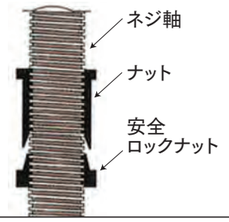


## 特注仕様

原料・投入先の機械形状・お客様独自の安全基準等に対応した特注仕様も対応いたします。

安全ガード改造

液体仕様

補助ホッパー付