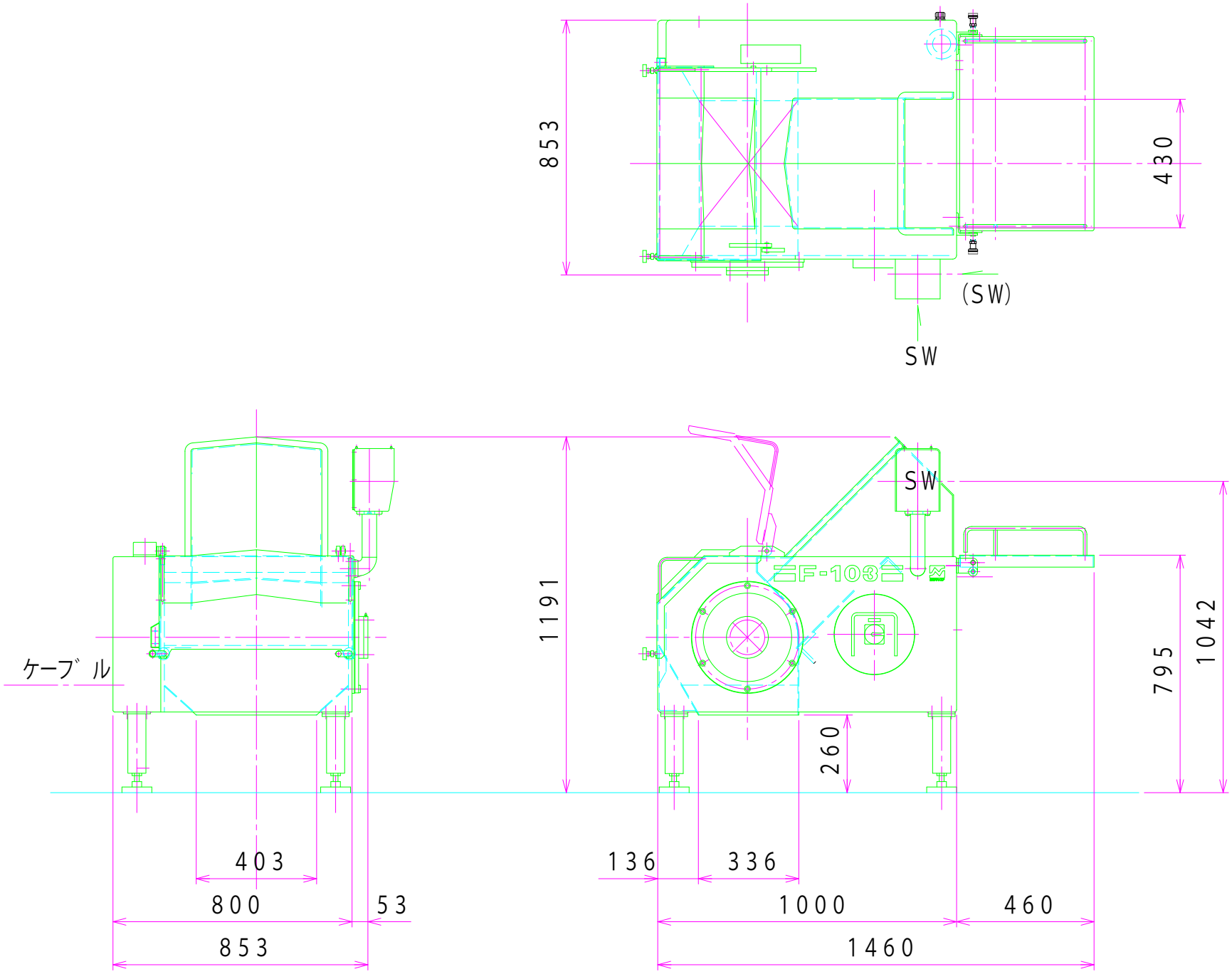
853
430
(SW)
SW
SW
F-103
1191
795
1042
260
ケーブル
403
800
53
853
136
336
1000
460
1460

(F−103)