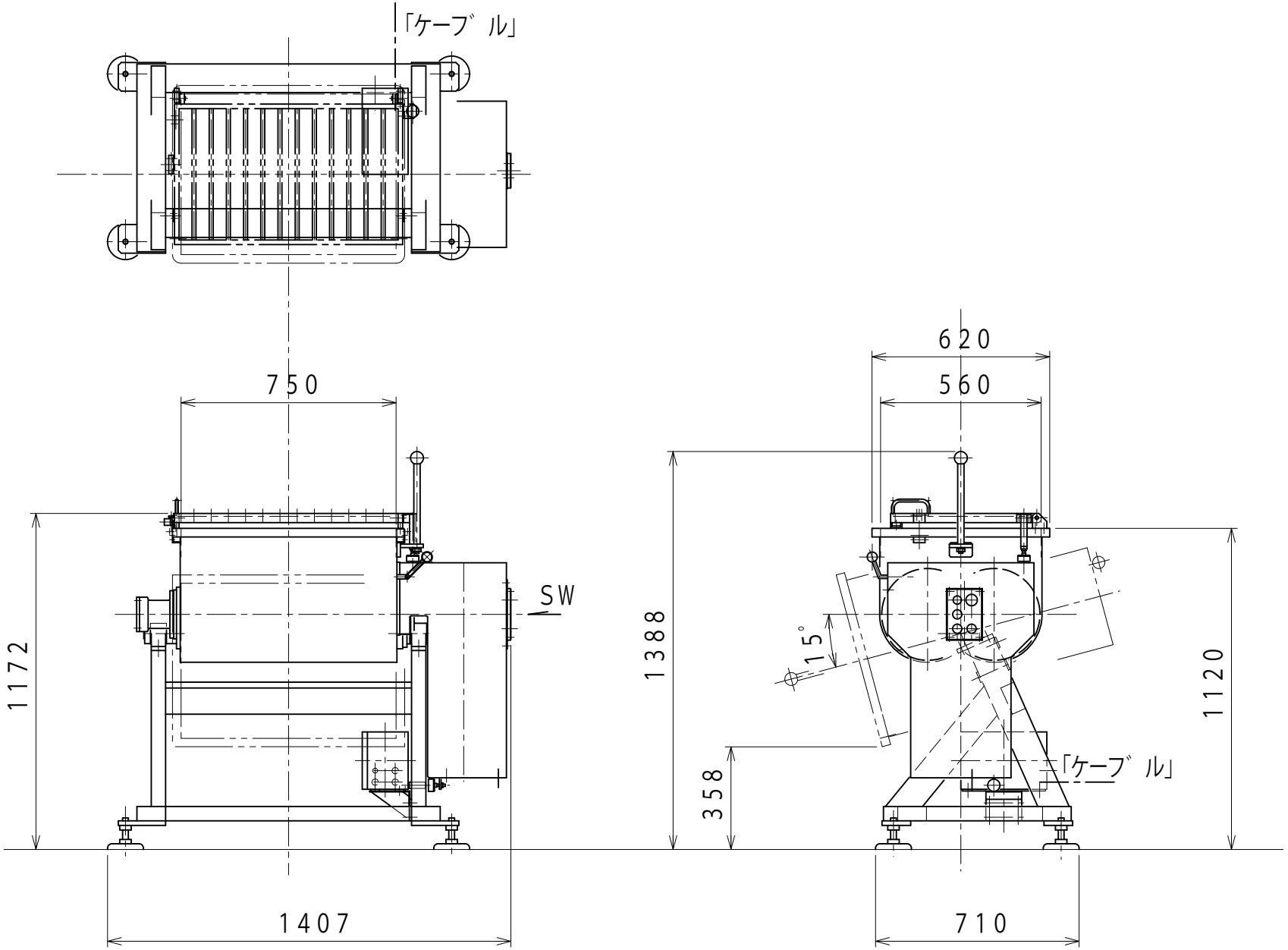
「ケーブル」
750
620
560
SW
1172
1388
15°
1120
358
「ケーブル」
1407
710