NIPPON CAREER
PZ1-200
CATALOG

AZ-341+P

ベンディングスライサー：AZ-341専用
トレー自動盛付機

自動化新時代、到来。

2002年に発売され、全国のPC(プロセスセンター)へ導入されております、
当社のロングセラー機ベンディングスライサーAZ-341専用の自動トレー盛付け装置が誕生しました。
既存のAZ-341に後付けが可能で、生産性・衛生面の向上に加え、省人化対策に効果を発揮します。

- 1パック中のスライス枚数をコントロールして重量のバラツキを抑えます
- 画像センサーを使って盛付け位置を制御します
- すでに導入済みのAZ-341へ現地加工で後付けが可能です
- 自動盛付け運転と手盛り単独運転の切り替えが可能です
- 大型タッチパネルを採用。ベンディング16アイテム・スライス16アイテムが登録可能。視認性・操作性が向上します
- AZ-341との連結部分がワンタッチで切り離し可能。清掃時の負担を減少します

[仕様]

機種名	+P
型式	PZ1-200
適用トレー/サイズ(mm)	PSP トレー／幅200(196/193)×奥行130～250×高さ30 ※1
トレー供給能力	最大24パック／分
動力	AC200V　2.715kW(AZ-341含む)
電源容量	三相200V　20A(AZ-341含む)
エアー圧・量	0.5MPa　500ℓ／分(AZ-341含む)
機械の大きさ(mm)	W1,940×L1,302×H1,660(単体)
	W1,982×L3,366×H1,660(AZ-341含む)
機械の重量(kg)	680
設置	AZ-341に現地改造取り付け
重量ばらつき抑制	設定値基準の枚数制御
盛付位置制御	画像センサー
オプション	搬出コンベア

※1／トレーの材質・形状によっては適用外となる事もあります

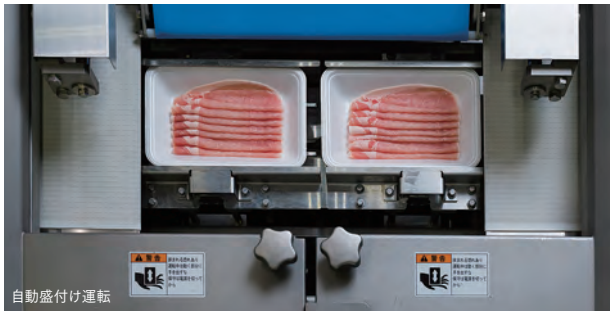

手盛り単独運転

画像センサー

大型タッチパネル

[寸法図]

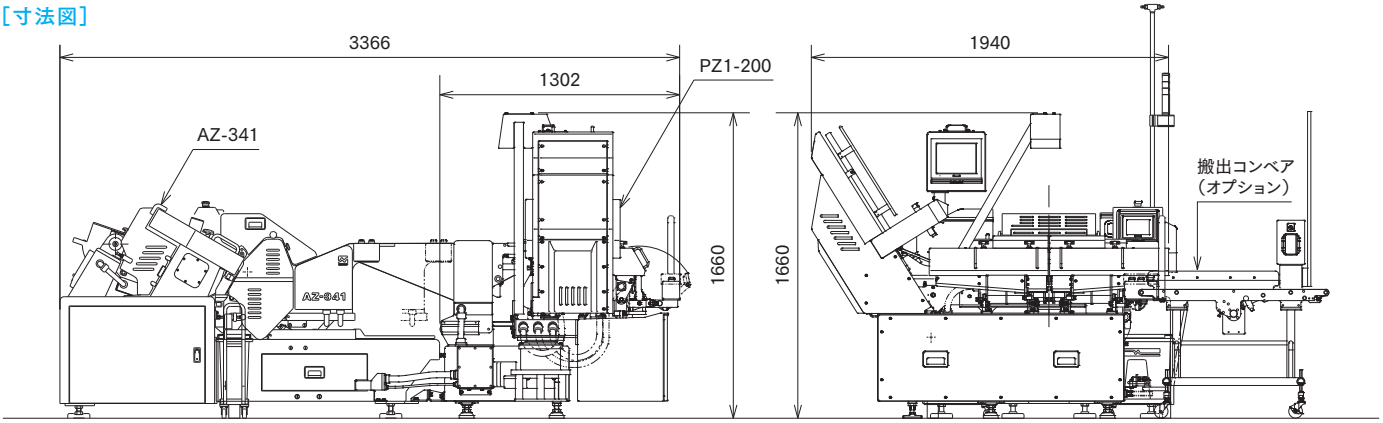

「完璧」に挑戦する
Challenging "Perfection"
株式会社日本キャリア工業
NIPPON CAREER INDUSTRY CO., LTD.

本社　〒791-8043 愛媛県松山市東垣生町980番地5
TEL:(089)973-6311(代)　FAX:(089)973-6353
980-5 Higashihabu-cho,Matsuyama-city,Ehime,791-8043,Japan
Phone:089-973-6311　FAX:089-973-6353

E-mail:career@nippon-career.co.jp　http://www.nippon-career.co.jp

取 扱 店 Agent:

製品改良のため連絡なしに変更する場合があります。ご了承ください。

Ver.2021.05